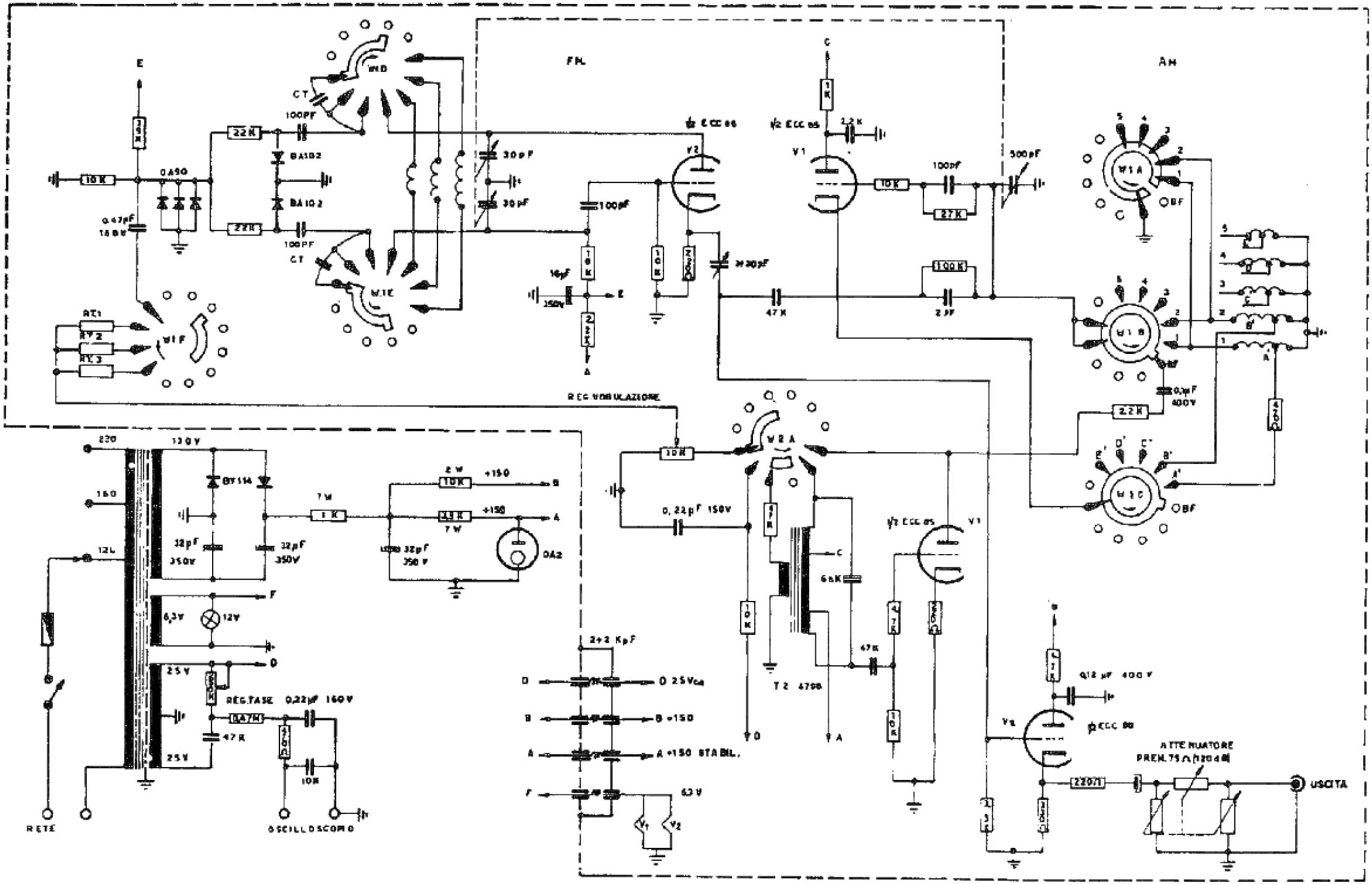
FM
AM
E
CT
100PF
22K
BA102
BA102
30pF
30pF
10K
0A90
0,47pF
16V
W1D
W1E
W1F
RT1
RT2
RT3
100pF
16pF
350V
1K
2,2K
ECC 85
V2
V1
1K
2,2K
10K
100pF
27K
500pF
100K
2,2K
47K
W1A
W1B
W1C
BF
0,1pF
400V
2,2K
REGVORULAZIONE
W2A
10K
0,22pF 150V
47K
6,8K
47K
T2 4798
V1
ECC 85
220
130V
160
124
BY114
32pF
350V
32pF
350V
7W
1K
2W
10K
+150
B
43K
7W
+150
A
32pF
350V
0A2
F
6,3V
12V
D
25V
25V
REG.FASE
0,22µF 160V
0,47M
47K
10K
RETE
OSCILLOSCOPIO
2+2 KpF
D
D 25Vcc
B
B +150
A
A +150 STABIL.
F
6,3V
V1
V2
0,12 µF 400V
V2
ECC 85
ATTENUATORE
PREM 75Ω (120dB)
220Ω
USCITA